組織図

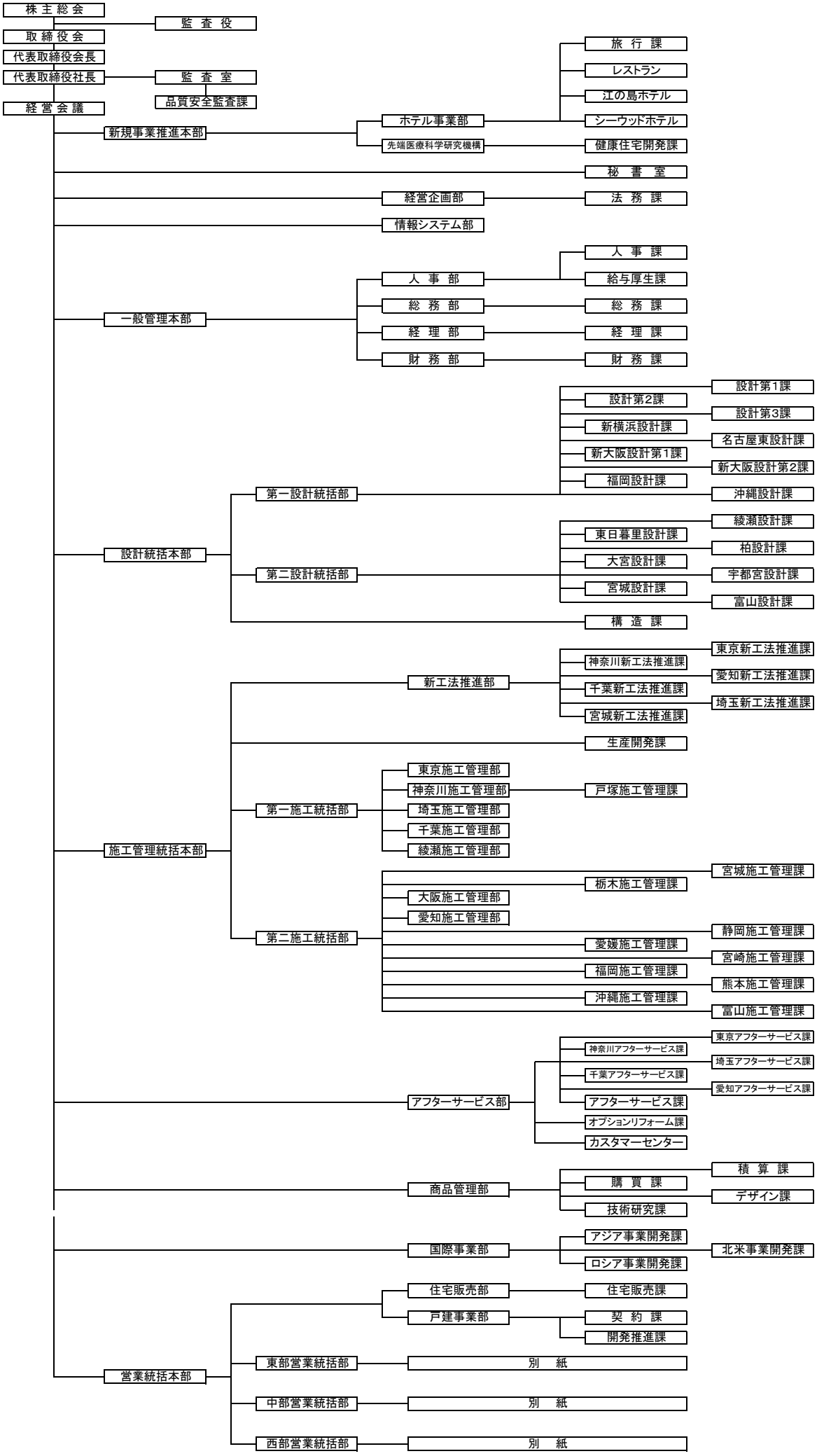
株主総会
監査役
取締役会
代表取締役会長
代表取締役社長
監査室
品質安全監査課
経営会議
新規事業推進本部
ホテル事業部
旅行課
レストラン
江の島ホテル
シーウッドホテル
先端医療科学研究機構
健康住宅開発課
秘書室
経営企画部
法務課
情報システム部
一般管理本部
人事部
人事課
給与厚生課
総務部
総務課
経理部
経理課
財務部
財務課
設計統括本部
第一設計統括部
設計第1課
設計第2課
設計第3課
新横浜設計課
名古屋東設計課
新大阪設計第1課
新大阪設計第2課
福岡設計課
沖縄設計課
第二設計統括部
綾瀬設計課
東日暮里設計課
柏設計課
大宮設計課
宇都宮設計課
宮城設計課
富山設計課
構造課
施工管理統括本部
新工法推進部
東京新工法推進課
神奈川新工法推進課
愛知新工法推進課
千葉新工法推進課
埼玉新工法推進課
宮城新工法推進課
生産開発課
第一施工統括部
東京施工管理部
神奈川施工管理部
戸塚施工管理課
埼玉施工管理部
千葉施工管理部
綾瀬施工管理部
第二施工統括部
宮城施工管理課
栃木施工管理課
大阪施工管理部
愛知施工管理部
静岡施工管理課
愛媛施工管理課
宮崎施工管理課
福岡施工管理課
熊本施工管理課
沖縄施工管理課
富山施工管理課
アフターサービス部
東京アフターサービス課
神奈川アフターサービス課
埼玉アフターサービス課
千葉アフターサービス課
愛知アフターサービス課
アフターサービス課
オプションリフォーム課
カスタマーセンター
商品管理部
積算課
購買課
デザイン課
技術研究課
国際事業部
アジア事業開発課
北米事業開発課
ロシア事業開発課
営業統括本部
住宅販売部
住宅販売課
戸建事業部
契約課
開発推進課
東部営業統括部
別紙
中部営業統括部
別紙
西部営業統括部
別紙

組織図 別紙

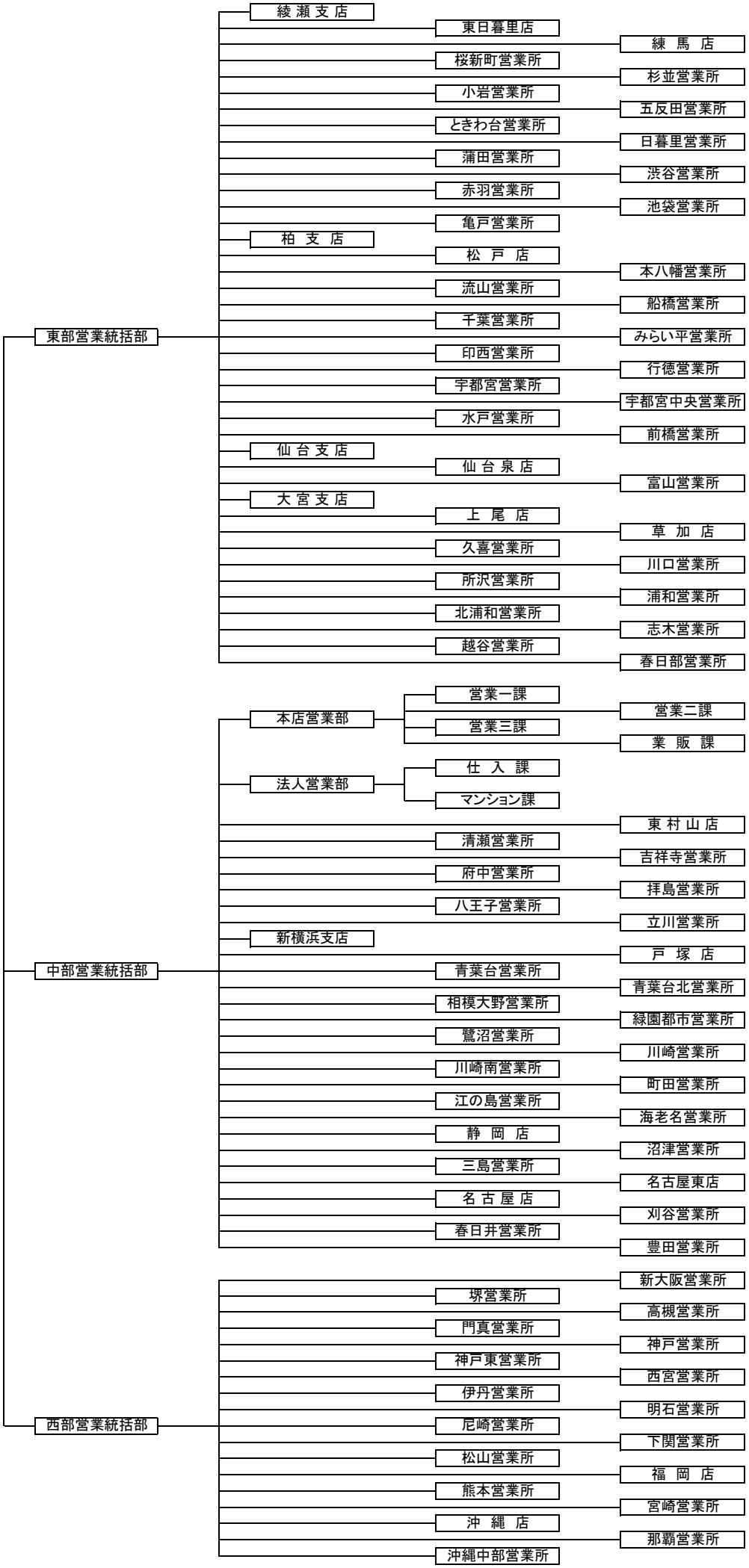
東部営業統括部
綾 瀬 支 店
東日暮里店
練 馬 店
桜新町営業所
杉並営業所
小岩営業所
五反田営業所
ときわ台営業所
日暮里営業所
蒲田営業所
渋谷営業所
赤羽営業所
池袋営業所
亀戸営業所
柏 支 店
松 戸 店
本八幡営業所
流山営業所
船橋営業所
千葉営業所
みらい平営業所
印西営業所
行徳営業所
宇都宮営業所
宇都宮中央営業所
水戸営業所
前橋営業所
仙 台 支 店
仙 台 泉 店
富山営業所
大 宮 支 店
上 尾 店
草 加 店
久喜営業所
川口営業所
所沢営業所
浦和営業所
北浦和営業所
志木営業所
越谷営業所
春日部営業所
中部営業統括部
本店営業部
営業一課
営業二課
営業三課
業 販 課
法人営業部
仕 入 課
マンション課
東 村 山 店
清瀬営業所
吉祥寺営業所
府中営業所
拝島営業所
八王子営業所
立川営業所
新横浜支店
戸 塚 店
青葉台営業所
青葉台北営業所
相模大野営業所
緑園都市営業所
鷺沼営業所
川崎営業所
川崎南営業所
町田営業所
江の島営業所
海老名営業所
静 岡 店
沼津営業所
三島営業所
名古屋東店
名 古 屋 店
刈谷営業所
春日井営業所
豊田営業所
西部営業統括部
新大阪営業所
堺営業所
高槻営業所
門真営業所
神戸営業所
神戸東営業所
西宮営業所
伊丹営業所
明石営業所
尼崎営業所
下関営業所
松山営業所
福 岡 店
熊本営業所
宮崎営業所
沖 縄 店
那覇営業所
沖縄中部営業所